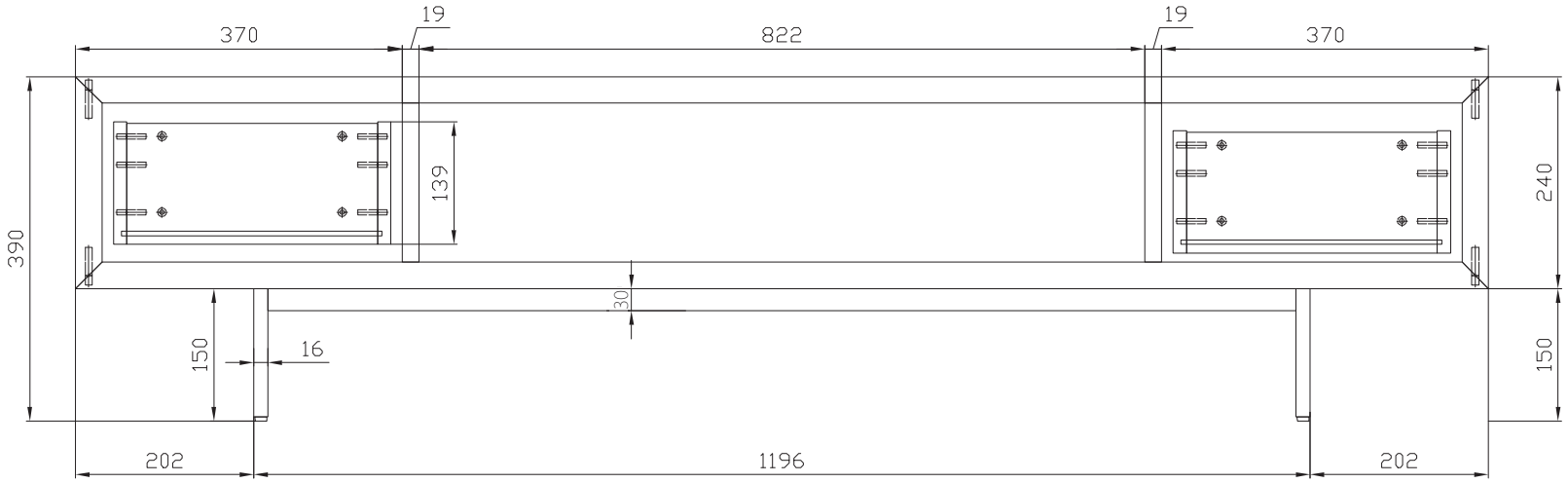
370
19
822
19
370
390
139
240
30
150
16
150
202
1196
202

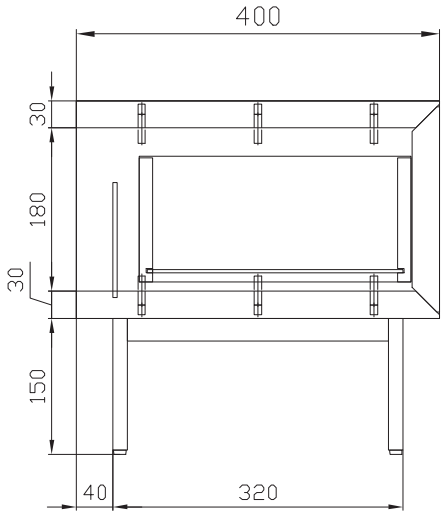
400
30
180
30
150
40
320

30
340
19
822
19
340
30
400
284
270
55
50
175
50
70
30
1600