ie-mon

外壁材レッドシダー 複合

RED CEDAR OUTER WALL

施工要領

施工前にご確認ください

施工要領

- 無垢素材と MDF を使用した製品のため、湿度の影響を受け、木材が有する水分の吸排作用によって膨張や収縮が生じる特性を持っています。
  そのため、連続して長さ方向に使用する場合、木口の幅が僅かに合わなくなることがあります。
  また、施工時に一定程度のハネ品が出ますので、予めご了承のうえご注文ください。
- 張り始める前に仮並べを行い、柄・色のバランスをとり全体の品質をご確認いただいた上で貼ってください。
- 本製品は天然木です。施工前に必ず屋外用木材保護塗料を塗装してください。
  塗料や塗装方法が適切でないと、耐久性が保てなくなる場合や不具合が生じる可能性がございますので、使用する塗料の説明書を十分に確認してから塗装してください。
  また、太陽光が強く当たる場所は割れなどが起こりやすいため注意してください。
- 必ず胴縁の内側に通気性のある防水シートを貼ってください。
- 釘は真鍮、またはステンレスの防錆スクリュー釘(長さ50mm以上)をご使用ください。
- パネルは表裏があります。張り込みの際はご注意ください。
- 雨風にさらされないよう、施工中および施工後は養生をしてください。そのまま放置すると木材の灰汁が流れ出ることがあります。

※施工後の返品・交換には応じかねます。

断面図

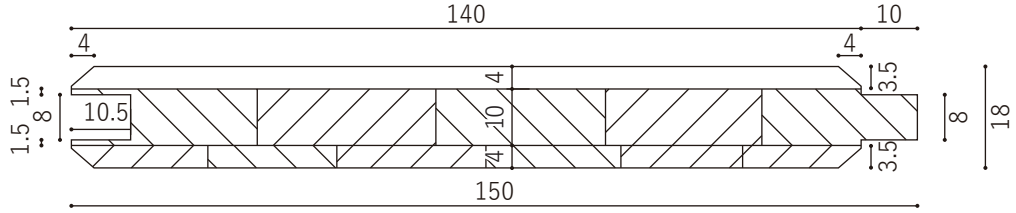

軸組工法 縦貼り

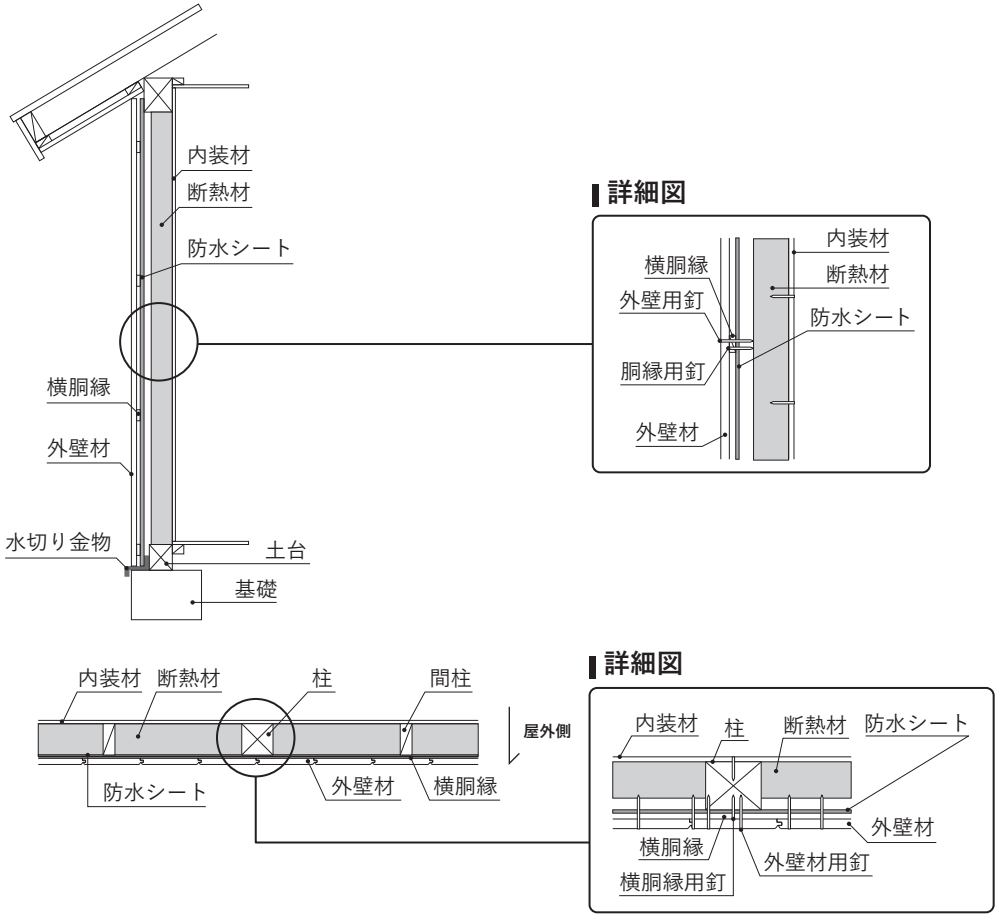

軸組工法 横貼り

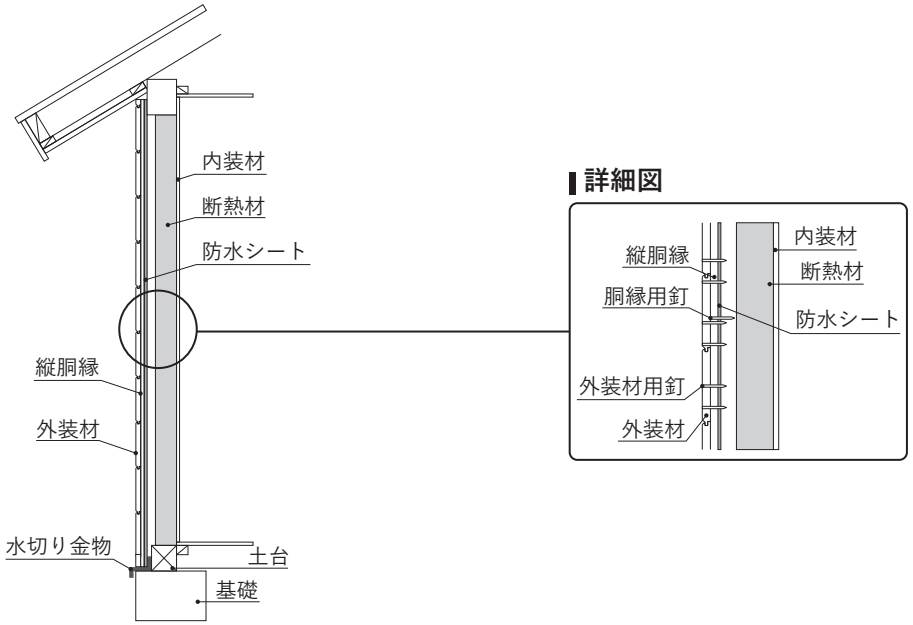

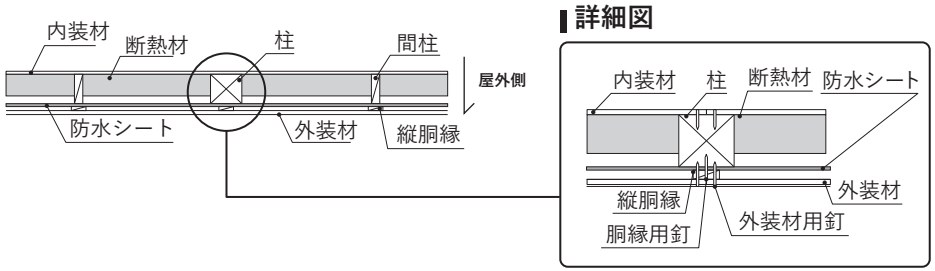

透視図

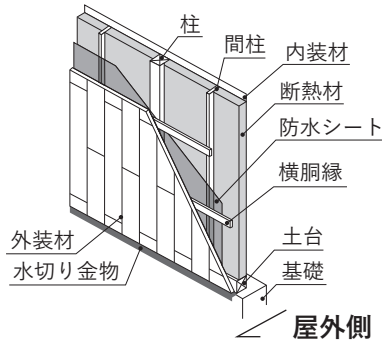

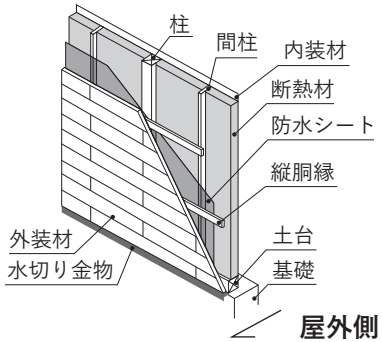

メンテナンス方法

● ご入居後、耐久性をできる限り保つために、定期的に再塗装を行ってください。

● 再塗装には施工時に使用したものと同じ塗料を使用してください。

塗料や塗装方法が適切でないと、不具合が生じたり耐久性が保てないことがありますので、塗料の説明書を十分に確認してから再塗装してください。