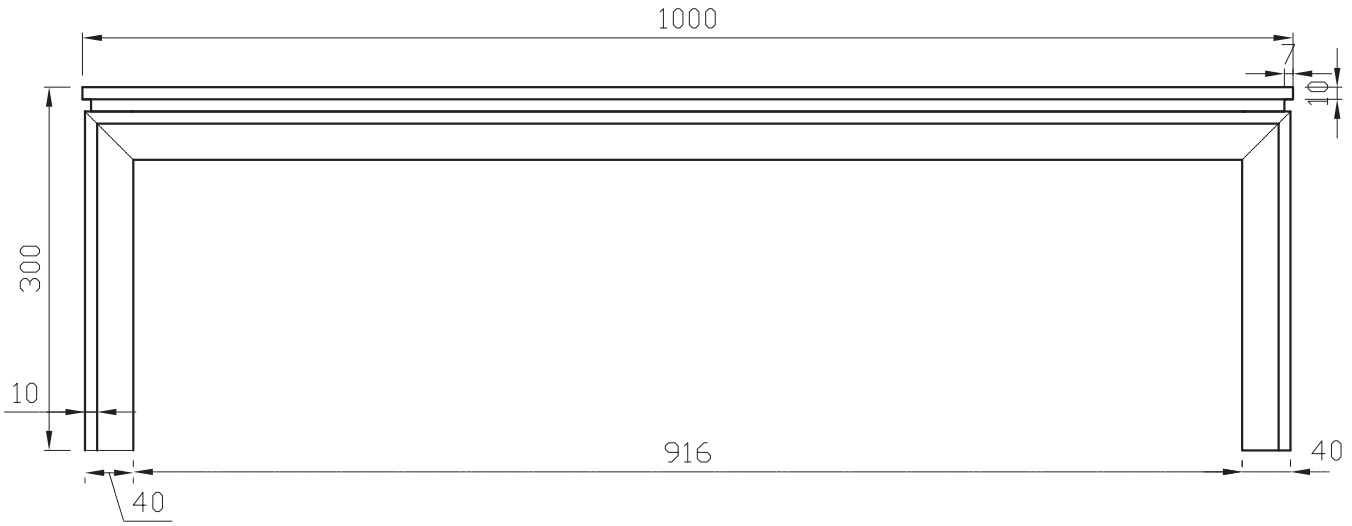
1000
7
10
300
10
916
40
40

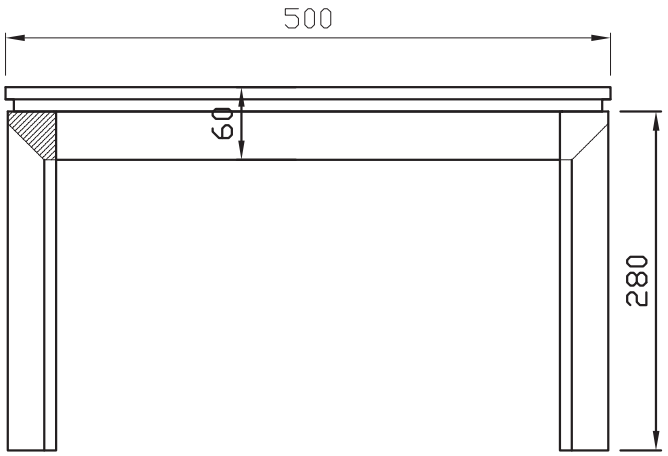
500
60
280

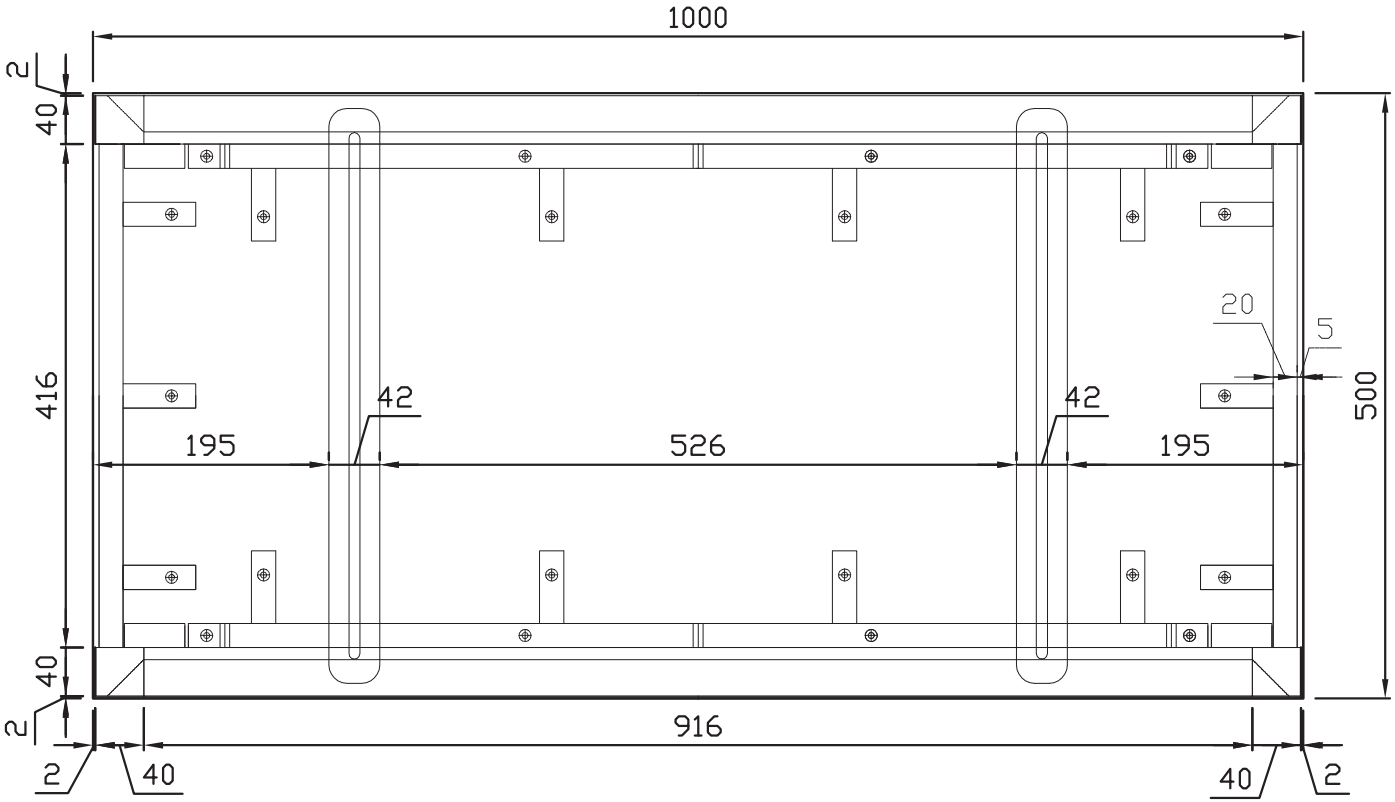
1000
2
40
416
40
2
20
5
42
42
195
526
195
500
916
2
40
40
2